OFFICE CHAIR MIR03SP

A	L	1
B	R	1
C		1
D		1
E		1
F		1
G	M6x16mm	2
G1	M6x30mm	4
	M6x30mm	4
G2	M6x20mm	8
J		1

1

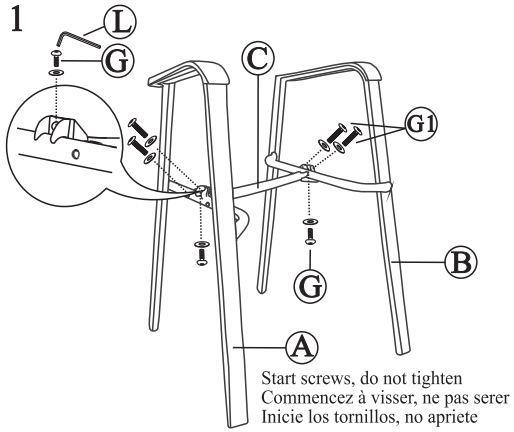

Start screws, do not tighten
Commencez à visser, ne pas serer
Inicie los tornillos, no apriete

2

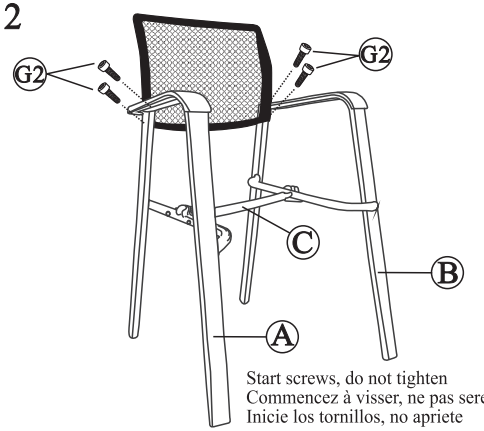

Start screws, do not tighten
Commencez à visser, ne pas serer
Inicie los tornillos, no apriete

3

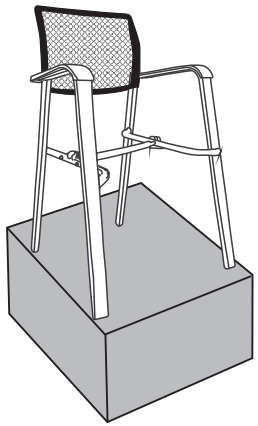

Set chair level on floor & tighten screws. If chair wobbles, loosen screws, re-level chair, then re-tighten screws.

Coloque la silla sobre el suelo, nivel y apriete los tornillos. Si la silla se tambalea, afloje los tornillos,volver a nivelar la silla, luego vuelva a apretar los tornillos.

Définir le niveau de la chaise sur le sol et serrer les vis. Si le Président vacille, desserrer la vis, remettre à niveau le fauteuil, puis resserrez les vis.

4

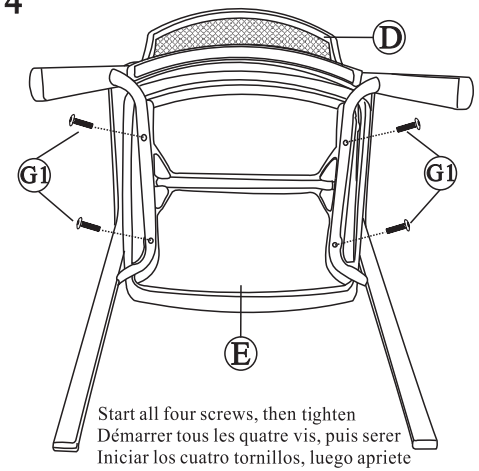

Start all four screws, then tighten
Démarrer tous les quatre vis, puis serer
Iniciar los cuatro tornillos, luego apriete

5

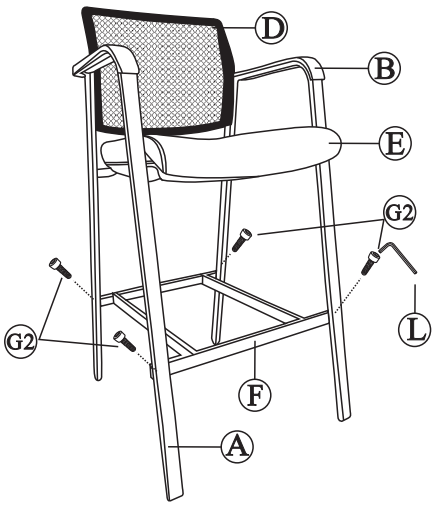
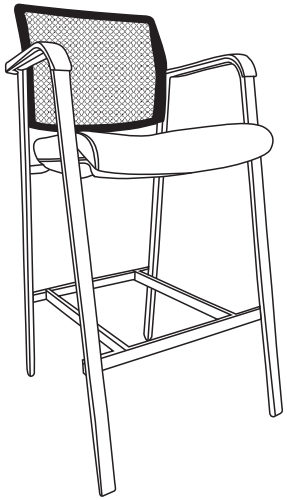
6